SINGULIER - Mitigeur thermostatique douche mural

E10872

Collection : SINGULIER

Couleur* :

CP - Chrome

Principaux atouts :

Bénéfices consommateurs

- SÉCURITÉ : Température maxi inférieure à 50°C.
- ECONOMISEUR d'eau ; butée escamotable à mi-débit

Caractéristiques techniques

- Poids : 3,6 kg
- Normes et réglementations : NF : IB - ECAU : E2 C1 A2 U3
- Raccords : Avec raccords et rosaces murales
- Entraxe (mm) : 150 ± 15 mm
- Clapets anti-retour sur les alimentations
- Type d'installation : Mural
- Débit (l/mn sous 3 bars) : 19 l/mn
- Mécanisme : Cartouche thermostatique à cire dilatable avec limiteur de température et de débit
- Butée de sécurité à 40°C. Température maxi inférieure à 50°C. C

Dessin technique

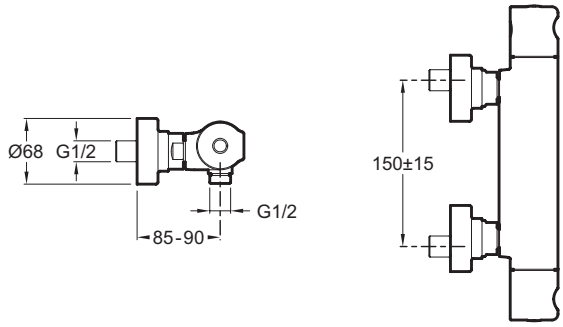

Descriptif CCTP : Mitigeur thermostatique douche mural. E10872. Collection : SINGULIER. Poids : 3,6 kg. Type d'installation : Mural. Normes et réglementations : NF : IB - ECAU : E2 C1 A2 U3. Débit (l/mn sous 3 bars) : 19 l/mn. Raccords : Avec raccords et rosaces murales. Mécanisme : Cartouche thermostatique à cire dilatable avec limiteur de température et de débit. Entraxe (mm) : 150 ± 15 mm. Butée de sécurité à 40°C. Température maxi inférieure à 50°C. C. Clapets anti-retour sur les alimentations.

En raison des variations possibles dans le réglage de votre ordinateur et de votre imprimante, de facteurs techniques et des caractéristiques particulières de certaines de nos finitions, les couleurs ne sont pas représentatives de la réalité mais sont seulement une indication.

KOHLER France 330 339 144 RSC Bobigny– SAS au capital de 50 000 000 euros – Locataire-gérant de la société SANIJURA – Ce document n'est pas contractuel.