TOOBI - Colonne de douche avec mitigeur mécanique, douche de tête ronde

E15370

Collection : TOOBI

Couleur* :

CP - Chrome

Principaux atouts :

Bénéfices installateurs

- FACILITE D'INSTALLATION : bras de douche orientable au montage à 150°.

Caractéristiques techniques

- Poids : 7 kg
- Colonne de douche avec mitigeur mécanique et douche de tête ronde
- Type d'installation : Mural
- Douchette à main Shift Ellipse 2 jets.

Dessin technique

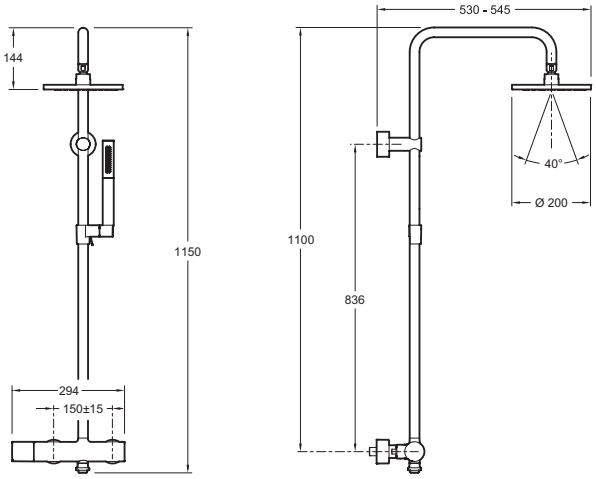

Description : Colonne de douche avec mitigeur mécanique, douche de tête ronde. E15370. Collection : TOOBI. Poids : 7 kg. Type d'installation : Mural. Colonne de douche avec mitigeur mécanique et douche de tête ronde. Douchette à main Shift Ellipse 2 jets..

KOHLER France 330 339 144 RSC Bobigny– SAS au capital de 50 000 000 euros – Locataire-gérant de la société SANIJURA – Ce document n'est pas contractuel.

*En raison des variations possibles dans le réglage de votre ordinateur et de votre imprimante, de facteurs techniques et des caractéristiques particulières de certaines de nos finitions, les couleurs ne sont pas représentatives de la réalité mais sont seulement une indication.