COR-ÉMAIL / CES / CEB

CHAUFFE-EAU ÉLECTRIQUES

COR-ÉMAIL, avec résistance stéatite* et anode "Anti-Corrosion-Intégrale"
- Bloc : sur ou sous évier, de 10 à 30 L
- Muraux verticaux : de 50 à 200 L
- Horizontaux : de 100 à 200 L
- À Poser : de 150 à 500 L

CES, avec résistance stéatite et anode en magnésium
- Muraux verticaux : de 100 à 200 L
- À poser : de 250 et 300 L

CEB, avec résistance blindée et anode en magnésium
- Muraux verticaux : de 50 à 200 L
- À poser : de 250 et 300 L

COR-ÉMAIL Bloc

COR-ÉMAIL Mural vertical
COR-ÉMAIL Horizontal

COR-ÉMAIL À poser

CES Mural vertical
CEB Mural vertical

Eau chaude sanitaire accumulée

Électricité

La gamme des chauffe-eau **COR-ÉMAIL** à résistance stéatite*, est équipée d'origine d'une carte électronique intégrant en plus de la fonction thermostat, la fonction **A**nti-**C**orrosion **I**ntégrale par l'intermédiaire d'une anode en titane non consommable. Ils sont prévus pour une alimentation en 240 V mono ; pour les modèles de 150 à 300 l un kit de transformation EASYTRI (livrable en option) permet leur raccordement en 400 V tri. Les modèles 500 l "À poser" sont multitension d'origine.

Les gammes des chauffe-eau **CES** à résistance stéatite, **CEB** à résistance blindée sont équipées d'une anode en magnésium.

* sauf modèles Bloc et modèles 500 l À poser équipés d'une résistance blindée.

COR-ÉMAIL Muraux verticaux, Horizontaux, À poser :

NF LCIE ELECTRICITE CAT.C — PROMOTELEC — Vivrélec

sauf Mural vertical 50 l

COR-ÉMAIL Bloc, CES, CEB :

NF LCIE ELECTRICITE Performance (uniq. mod. sur évier)

Conditions d'utilisation

Température maxi de service : 95 °C
Pression maxi de service : 7 bar
Thermostat :
- modèles "Bloc" : réglable de 8 à 70 °C, préréglage 65 °C
- modèles "Muraux verticaux," "Horizontaux", "À poser" de 150 à 300 l : électronique de 50 à 65 °C, préréglage 60 °C
- modèles "À poser" 500 l, CES et CEB : réglable de 35 à 75 °C, préréglage 65 °C

Indice de protection

- chauffe-eau Bloc "sous évier", Horizontaux et À poser : IP24
- chauffe-eau Bloc "sur évier", Muraux verticaux : IP25

PRÉSENTATION DE LA GAMME

La gamme de chauffe-eau COR-ÉMAIL

Les points forts de cette gamme sont :

- **protection renforcée à tous les niveaux :**
  - **thermostat électronique** réglable entre 50 et 65 °C avec led témoin de chauffe constituant une **protection anti-légionellose**
  - **protection Anti-Corrosion Intégrale** (ACI) intégrée. L'anode en titane non consommable, à courant imposé avec témoin lumineux d'efficacité prévient toute corrosion au niveau de la cuve
  - **protection anti-chauffe à sec.** L'association du thermostat électronique et du système ACI permet de contrôler la présence d'eau dans le chauffe-eau
- **maintenance particulièrement aisée :**
  - **nouveau capot** avec gouttières de préhension sur les modèles Muraux verticaux, s'accrochant par clips avec 2 pattes de secours et une vis imperdable à l'avant
  - **capot unique sur charnières** sur les modèles horizontaux ou À poser
  - raccordements électriques internes par **connecteurs détrompés**
  - alimentation du chauffe-eau sur un **bornier accessible en façade et changement de tension en un temps record :** tous les chauffe-eau sont livrés d'origine en 240 V mono. Un kit de transformation en 400 V tri "Easytri" constitué d'une carte électronique interchangeable, est livrable en option pour les modèles de 100 à 300 litres
  - **résistance "stéatite"*** insérée dans une gaine émaillée permettant son remplacement sans vidanger le chauffe-eau
- et toujours :
  - cuve acier revêtue d'émail vitrifié à haute teneur en quartz
  - brise-jet sur l'alimentation en eau froide
  - isolation en mousse de polyuréthane rigide injectée (à 0 % du CFC)
  - habillage en tôle d'acier laquée blanc.

* sauf modèles Bloc et modèles 500 l À poser

La gamme de chauffe-eau CES

Les chauffe-eau de la gamme CES sont constitués d'une cuve en acier revêtue d'émail vitrifié à haute teneur en quartz qui associée à l'anode en magnésium assure une protection optimale contre la corrosion.
Ils sont équipés d'une résistance électrique "stéatite" insérée dans une gaine émaillée permettant son remplacement sans vidanger le chauffe-eau et d'un thermostat de réglage de la température ecs électromécanique.
L'isolation est réalisée en mousse de polyuréthane injectée à 0 % de CFC.
Tous les chauffe-eau sont prévus pour un raccordement en 240 V mono ; deux modèles sont multitension.

La gamme de chauffe-eau CEB

Tout comme les chauffe-eau de la gamme CES, les chauffe-eau de la gamme CEB sont constitués d'une cuve en acier revêtue d'émail vitrifié à haute teneur en quartz et équipés d'une anode en magnésium.
Ils sont pourvus d'une résistance électrique blindée en acier inoxydable et d'un thermostat de réglage de la température eau chaude sanitaire électromécanique.
L'isolation est réalisée en mousse de polyuréthane injectée à 0 % de CFC.
Les modèles Muraux verticaux sont prévus pour un raccordement en 240 V mono tandis que les modèles À poser sont multitension.

LES MODÈLES PROPOSÉS

		Modèles					
Gamme de chauffe-eau		Bloc	Muraux verticaux		Horizontaux	À poser	
Résistance		blindée	blindée	stéatite	stéatite	blindée	stéatite
8971Q017	**COR-ÉMAIL :** Gamme de chauffe-eau à résistance stéatite* et anode Anti-Corrosion Intégrale* *sauf 500 l À poser qui sont équipés d'une résistance blindée et anode en magnésium	8971Q014 - sous évier 10 L 15 L - sur évier 10 L 15 L 30 L		8971Q002A 50 l 75 L 100 L 150 L 200 L	8971Q004C 100 L 150 L 200 L	500 L	8971Q016A 150 L 200 L 250 L 300 L
8971Q010A	**CES :** Gamme de chauffe-eau à résistance stéatite et anode en magnésium	-		CES 100 CES 150 CES 200	-		CES 250 CES 300
	CEB : Gamme de chauffe-eau à résistance blindée et anode en magnésium	-	CEB 50 CEB 75 CEB 100 CEB 150 CEB 200		-	CEB 250 CEB 300	

GÉNÉRALITÉS

Choix du chauffe-eau

Le choix d'un chauffe-eau dépend des besoins énergétiques à satisfaire pour produire suffisamment d'eau chaude dans une habitation : douches, bains, lavages, cuisine…
Il est fonction :

- du nombre d'habitants dans la maison et de leurs habitudes de consommation
- de l'abonnement électrique de l'habitation : tarif de base ou double/tarif heures pleines/heures creuses ou jour/nuit
- de la nature des eaux : eaux agressives ou calcaire.

L'installation des CEE avec résistance blindée (CEB) est conditionnée par la nature de l'eau qui doit avoir un TH > 12 °F et < 20 °F. Un traitement d'eau devra être installé si tel n'est pas le cas avec les CEB. C'est pourquoi De Dietrich a développé ses gammes « COR-ÉMAIL » et « CES » pour qu'elles puissent être installées partout en France, quelle que soit la nature des eaux grâce à la résistance stéatite qui élimine tout contact de l'eau avec un revêtement ou une matière autre que l'émail. La protection anti corrosion des parties émaillées est garantie par l'ACI « anti corrosion intégrale » avec affichage de l'état de protection pour les COR-ÉMAIL et une anode magnésium (à vérifier périodiquement) pour les CES et CEB.

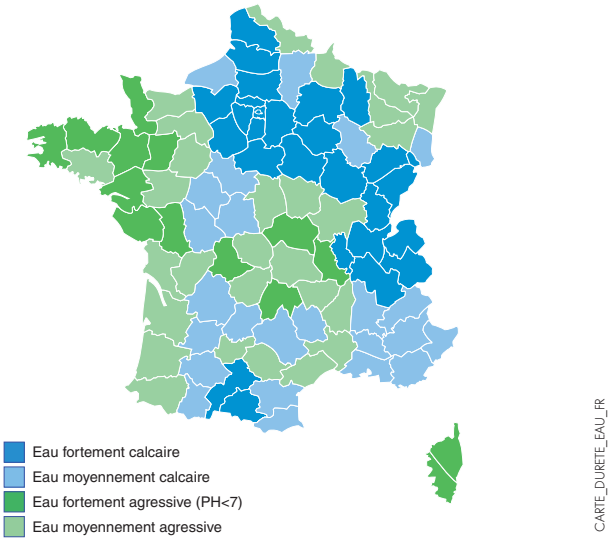

De manière générale, les besoins en eau chaude sanitaire progressent très rapidement dès que l'usager prend l'habitude de cet important facteur de confort. Il ne faut donc pas hésiter à conseiller une capacité nettement supérieure aux besoins existants.

Temps de chauffe

Le temps de chauffe d'un chauffe-eau se détermine selon la formule ci-contre :

$$\frac{\text{Capacité (l)} \times \Delta \text{ température (°C)}}{\text{Puissance résistance (kW)} \times 860} = \text{Temps de chauffe (h)}$$

Choix du chauffe-eau

Poste à alimenter	Nbre de personnes	Besoins ecs journaliers (l à 60 °C)	Appareil conseillé
Évier cuisine	1-2 3-4	30 à 40 40 à 50	10, 15 ou 30 l 10, 15 ou 30 l
Évier + lavabo + douche	1-2 3-4 5-6	75 à 95 120 à 170 150 à 190	100 l 150 l 150 ou 200 l

Poste à alimenter	Nbre de personnes	Besoins ecs journaliers (l à 60 °C)	Appareil conseillé
Lavabo + petite baign.	1-2 3-4	50 à 75 80 à 120	75 ou 100 l 100 ou 150 l
Évier + lavabo + baignoire	1-2 3-4 5-6	90 à 150 150 à 240 145 à 340	150 l 200, 250 ou 300 l 300 ou 500 l

Nota : Ces tableaux ne tiennent pas compte des douches multi-jets ou de baignoires type "balnéo"

Cas particuliers : besoins en eau chaude sanitaire dans le tertiaire

Hôtels sans restaurant

Catégorie hôtel	sans*	1*	2*	3*	4*
Besoins ecs à 60 °C (l/chbre)	50	70	100	120	150

Restaurants

Restaurant	collectif (1)		privé (1*) (2)	
Nombre de couverts	100	200	40	60
Besoins ecs à 60 °C (l)	500	1000	480	520

(1) 5 l/couvert avec vaisselle d'1 h. (2) 12 l/couvert avec vaisselle d'1 h

Campings

Nombre de cabines de douches	5	10	15	20
Besoins ecs à 60 °C (l) Bord de mer	1200	2400	3600	3700
Hors bord de mer	1000	1900	2800	1700

Salons de coiffure

Nombre de bacs	Besoins en ecs à 60 °C (l)
3	700
4	1000

Autres

Maison de retraite : 40 l à 60 °C par lit et par jour + 10 l par repas (déjeuner et dîner)
Bureaux : 6 l à 60 °C par occupant et par jour
Hôpitaux et cliniques : 60 l à 60 °C par jour et par lit + 12 l par jour et par repas (déjeuner et dîner)

Écoles : 5 l à 60 °C par élève et par jour
Casernes : 3 l à 60 °C par personne et par jour
Gymnases : 16,5 l à 60 °C par personne avec douche temporisée
Stades : 27 l à 60 °C par personne avec douche temporisée

Choix de l'emplacement

Le chauffe-eau électrique sera placé dans un endroit situé à l'abri du gel, le plus près possible des différents points de puisage de façon à ce que les tuyauteries soient les plus courtes possibles. Si les points de puisage sont très éloignés, il est judicieux de prévoir deux chauffe-eau.

Il conviendra de veiller à l'accessibilité et à la facilité de raccordement des tuyauteries eau froide et eau chaude.
Dans le neuf, l'emplacement du chauffe-eau doit répondre aux demandes de la Réglementation thermique du bâtiment.

LES CHAUFFE-EAU COR-ÉMAIL "BLOC"

Dimensions principales (en mm et pouces)

Sur évier

Sous évier

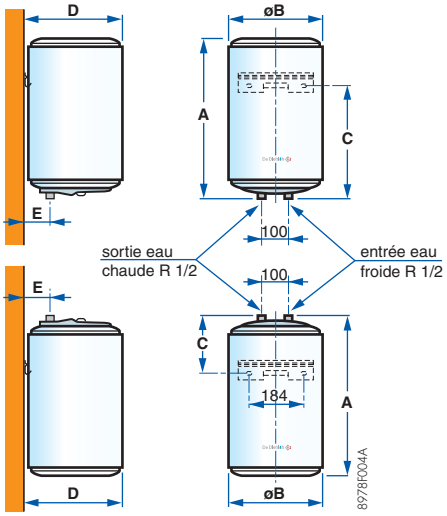

Cotes en mm		A	B	C	D	E
Sous évier	10 l	456	255	218	262	64
	15 l	496	287	218	294	70
Sur évier	10 l	456	255	289	262	64
	15 l	496	287	327	294	70
	30 l	623	338	463	345	81

Fixations :
Les chauffe-eau Bloc viennent s'accrocher dans un évier à fixer au mur par l'intermédiaire de 2 boulons Ø 8 mm

Caractéristiques techniques

Température maxi de service : 95 °C
Pression maxi de service : 7 bar

Thermostat réglable de 8 à 70 °C
(préréglage à 65 °C)

Modèle bloc		sous évier		sur évier		
		10 l	15 l	10 l	15 l	30 l
Capacité nominale	l	10	15	10	15	30
Puissance nominale	W	2000	2000	1600	2000	2000
Alimentation		mono	mono	mono	mono	mono
Intensité en 230 V mono	A	8,7	8,7	7,0	8,7	8,7
Temps de chauffe (1) (2)	min	18	27	24	26	57
Consommation d'entretien (2)	kWh/24h	0,63	0,68	0,48	0,53	0,76
Poids à vide	kg	7,5	9,5	7,5	9,5	13

(1) suivant norme EN 60379 (15 °C à 65 °C)
(2) résultats obtenus sur des appareils le jour de la fabrication, suivant le protocole décrit par la norme EN 60379, avec une température de déclenchement du thermostat à 62 °C et un différentiel de 5K

Descriptif

Sous évier

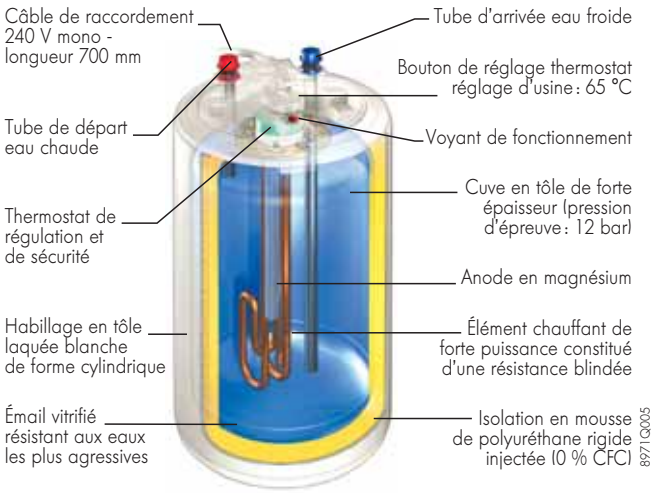

Chauffe-eau représenté : 10 l

Sur évier

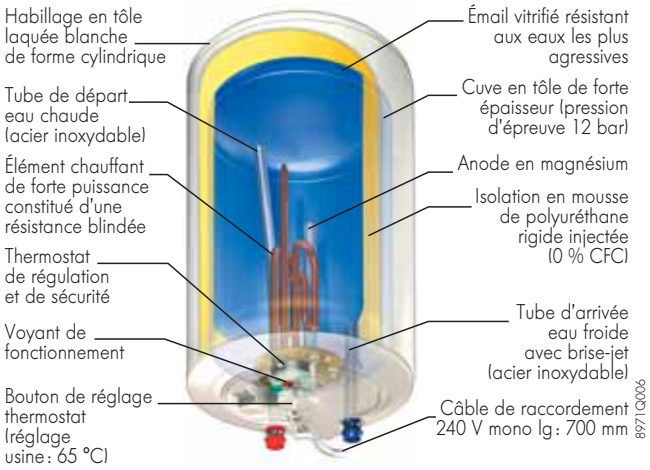

Chauffe-eau représenté : 15 l

Raccordements électrique et hydraulique

Voir page 10

Option : robinetterie mélangeuse pour écoulement libre

Deux types de robinetterie sont disponibles en option, l'une pour les modèles "sur évier" et l'autre pour les modèles "sous évier".

LES CHAUFFE-EAU COR-ÉMAIL MURAUX VERTICAUX

Dimensions principales (en mm et pouces)

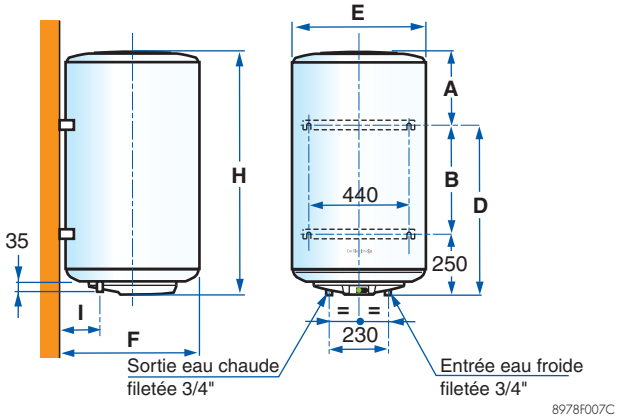

ACi electronic — EASYTRI (à partir de 150 l)

Cotes en mm	A	B	D	E	F	H	H* avec trépied	I
50 l	156	-	370	505	528	576	-	167
75 l	120	-	572	505	528	742	1234	167
100 l	113	-	750	505	528	908	1400	167
150 l	146	798	1048	505	528	1241	1733	167
200 l	473	798	1048	513	536	1568	2060	171

*voir option p. 12

Nota : pour permettre le remplacement éventuel de l'élément chauffant, laisser au-dessous des extrémités des tubes du chauffe-eau un espace libre au moins égal à 250 mm (50 et 75 l) / 300 mm (100 l) / 390 mm (150 l) / 480 mm (200 l).

Fixations :

Les chauffe-eau Muraux verticaux se fixent par accrochage (4 boulons* Ø 10 scellés dans le mur).
Deux étriers munis d'encoches (livrés dans l'emballage) permettent un accrochage facile.

* **Nota :** les chauffe-eau 50 l, 75 l et 100 l se fixent simplement par 2 boulons, l'étrier inférieur étant remplacé par une butée.

Caractéristiques techniques

Température maxi de service : 95 °C
Pression maxi de service : 7 bar

Thermostat électronique réglable de 50 à 65 °C (préréglage à 65 °C)

Modèle Mural vertical			50 l	75 l	100 l	150 l	200 l
Capacité nominale		l	50	75	100	150	200
Puissance nominale		W	1200	1200	1200	1800	2400
Alimentation			mono	mono	mono	Easytri	Easytri
Intensité	230 V mono	A	5,2	5,2	5,2	7,8	10,4
	400 V tri	A	-	-	-	2,6	3,5
Temps de chauffe (1) (2)		h	2 h 30	3 h 50	5 h 12	5 h 16	5 h 20
Consommation d'entretien (2)		kWh/24h	0,82	1,02	1,25	1,59	1,94
Poids à vide		kg	23	28	33	43	52

(1) suivant norme EN 60379 (15 °C à 65 °C)
(2) résultats obtenus sur des appareils le jour de la fabrication, suivant le protocole décrit par la norme EN 60379, avec une température de déclenchement du thermostat à 62 °C et un différentiel de 5K

Descriptif

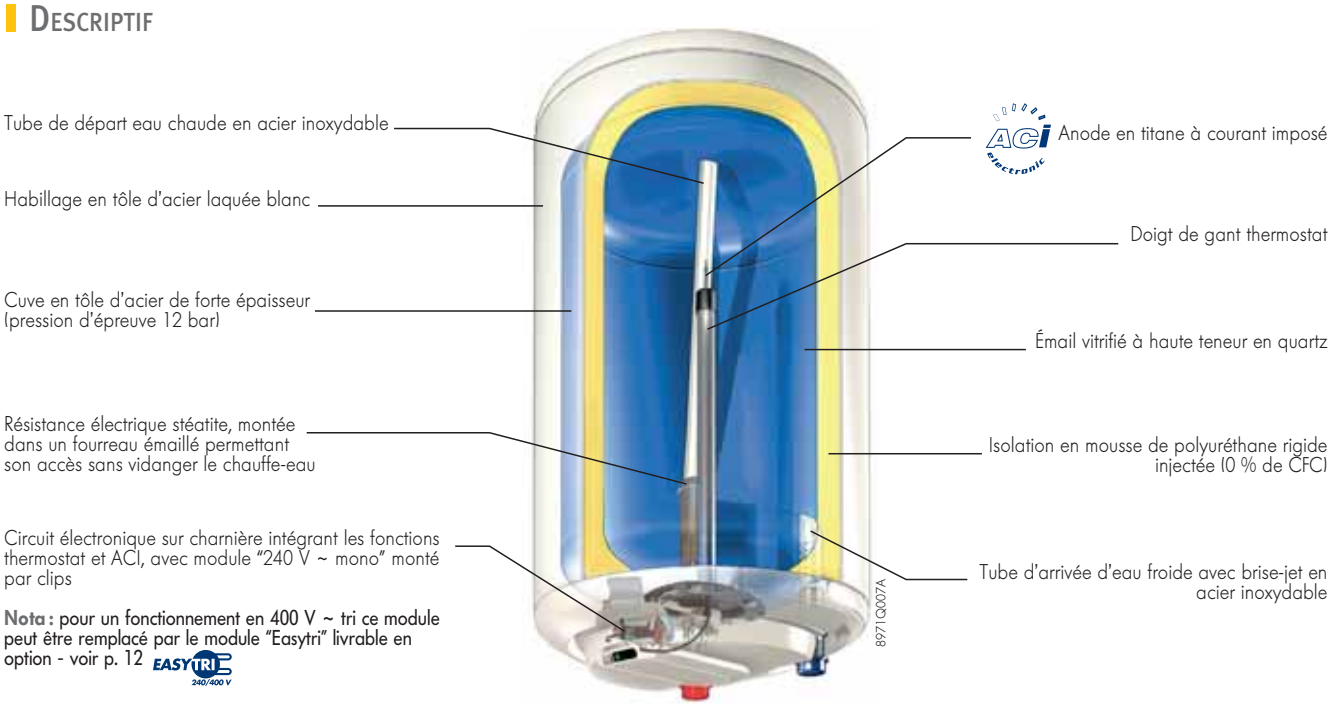

Raccordements électrique et hydraulique, options

Voir pages 10 à 12

LES CHAUFFE-EAU COR-ÉMAIL HORIZONTAUX

Dimensions principales (en mm et pouces)

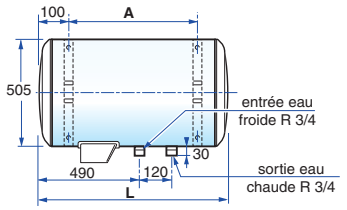

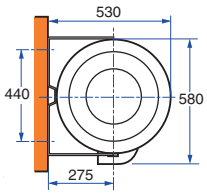

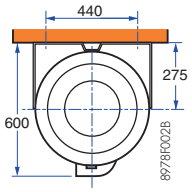

Cotes en mm	A	L
100 l	600	860
150 l	800	1182
200 l	1050	1509

Nota : pour permettre l'échange éventuel de l'élément chauffant, laisser au-dessous des extrémités des tubes du chauffe-eau un espace libre d'au moins 400 mm

Fixations :

Les chauffe-eau horizontaux se fixent par accrochage (4 boulons Ø 10 scellés dans le mur).
La mise en place des chauffe-eau horizontaux peut s'effectuer soit au mur, soit au plafond et dans chaque cas, les raccordements peuvent être placés soit à droite, soit à gauche, mais forcément vers le bas.

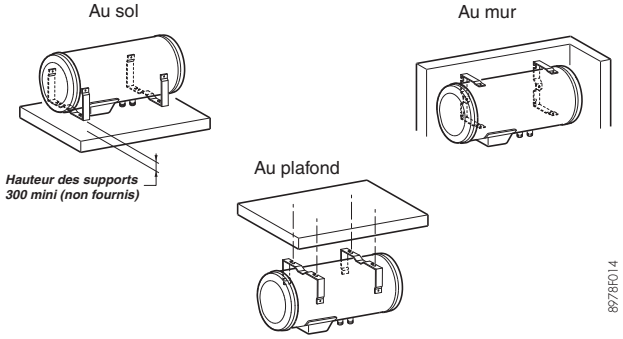

Caractéristiques techniques

Température maxi de service : 95 °C
Pression maxi de service : 7 bar

Thermostat électronique réglable de 50 à 65 °C (préréglage à 65 °C)

Modèle horizontal			100 l	150 l	200 l
Capacité nominale		l	100	150	200
Puissance nominale		W	1800	1800	2100
Alimentation			Easytri	Easytri	Easytri
Intensité	230 V mono	A	7,8	7,8	9,1
	400 V tri	A	2,6	2,6	3,0
Temps de chauffe (1) (2)		h	3 h 12	4 h 50	5 h 16
Consommation d'entretien (2)		kWh/24h	1,28	1,60	2,06
Poids à vide		kg	34	43	54

(1) suivant norme EN 60379 (15 °C à 65 °C)
(2) résultats obtenus sur des appareils le jour de la fabrication, suivant le protocole décrit par la norme EN 60379, avec une température de déclenchement du thermostat à 62 °C et un différentiel de 5K

Descriptif

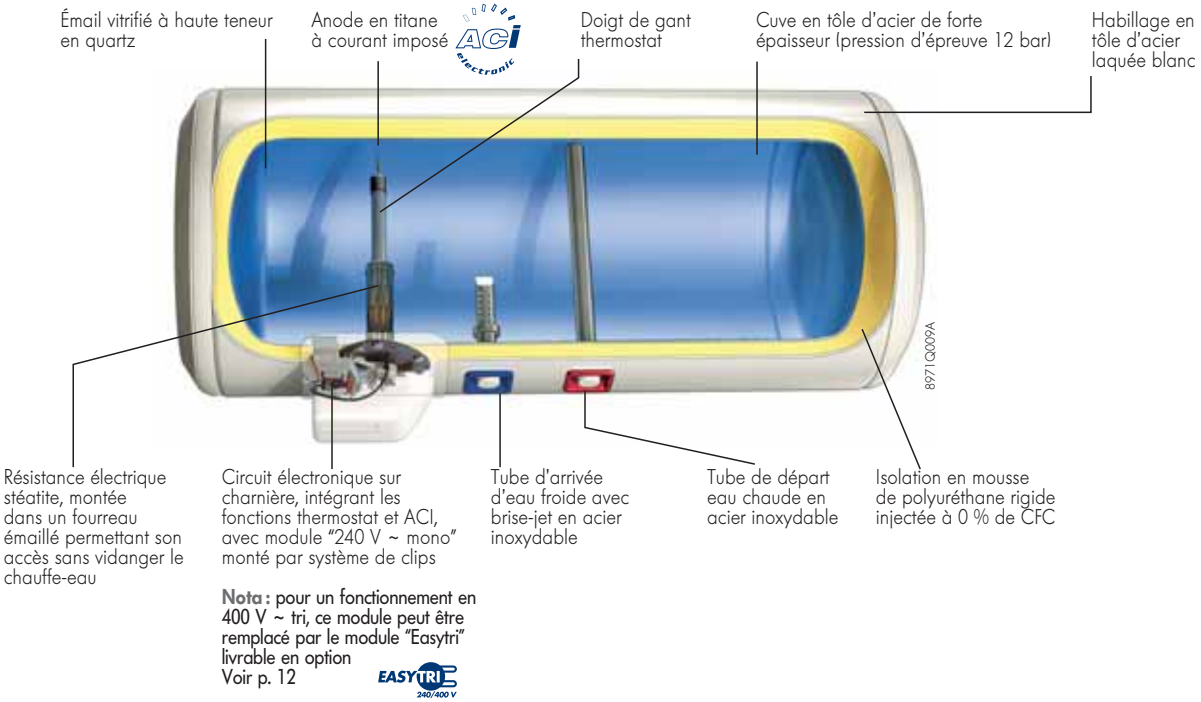

Nota : pour un fonctionnement en 400 V ~ tri, ce module peut être remplacé par le module "Easytri" livrable en option
Voir p. 12

Raccordements électrique et hydraulique, options

Voir pages 10 à 12

LES CHAUFFE-EAU COR-ÉMAIL À POSER

Dimensions principales (en mm et pouces)

(sauf modèle 500 l)

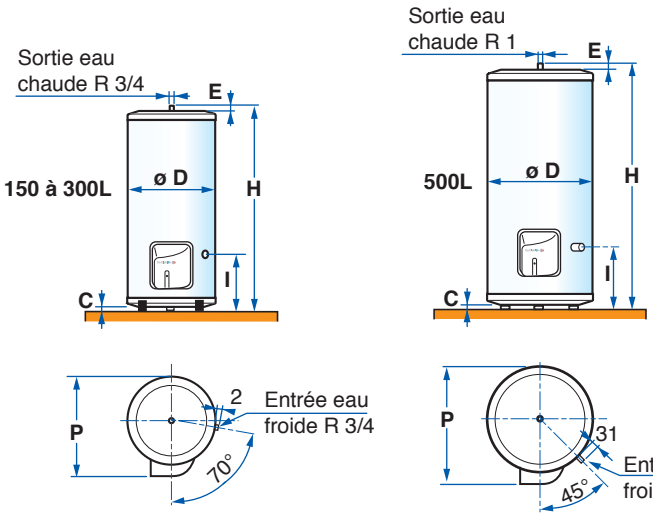

Cotes en mm	C	D	E	H	I	P
150 l	10	575	31	1005	270	649
200 l	10	575	31	1260	270	649
250 l	10	575	31	1466	270	649
300 l	10	575	31	1791	270	649
500 l	25	678	26	2048	315	738

Caractéristiques techniques

Temp. maxi de service : 95 °C
Pression maxi de service : 7 bar

Pour modèles 150 à 300 l : thermostat électronique réglable de 50 à 65 °C (préréglage à 65 °C)

Pour modèle 500 l, thermostat réglable de 35 à 75 °C (préréglage à 65 °C)

Modèle À poser			150 l	200 l	250 l	300 l	500 l
Capacité nominale		l	150	200	250	300	500
Puissance nominale		W	1800	2400	3000	3000	5000
Alimentation			Easytri	Easytri	Easytri	Easytri	multitension
Intensité	230 V mono	A	7,8	10,4	13,0	13,0	21,7
	230 V tri	A	-	-	-	-	12,6
	400 V tri	A	2,6	3,5	4,3	4,3	7,2
Temps de chauffe (1) (2)		h	4 h 22	4 h 45	4 h 46	5 h 46	5 h 53
Consommation d'entretien (2)		kWh/24h	1,59	1,81	2,07	2,50	3,80
Poids à vide		kg	42	54	60	69	155

(1) suivant norme EN 60379 (15 °C à 65 °C)
(2) résultats obtenus sur des appareils le jour de la fabrication, suivant le protocole décrit par la norme EN 60379, avec une température de déclenchement du thermostat à 62 °C et un différentiel de 5K

Descriptif

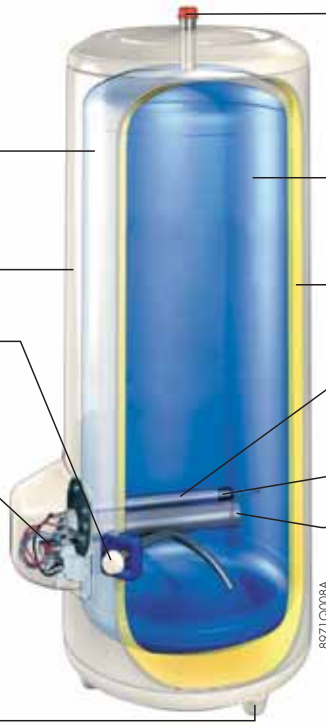

Tube de départ eau chaude en acier inoxydable (Sur le modèle 500 l, le tube départ est fixé sur une bride accessible par un capot sur le dessus du chauffe-eau)

Cuve en tôle d'acier de forte épaisseur (pression d'épreuve : 12 bar)

Émail vitrifié à haute teneur en quartz

Habillage en tôle d'acier laquée blanc

Isolation en mousse de polyuréthane rigide injectée à 0 % de CFC

Tube d'arrivée eau froide en acier inoxydable

Doigt de gant thermostat

Anode en titane, à courant imposé

Circuit électronique sur charnière, intégrant les fonctions thermostat et ACI, avec module "240 V ~ mono" monté par un système de clips

Nota : pour un fonctionnement en "400 V ~ tri", ce module peut être remplacé par le module "Easytri" livrable en option - voir page 12

Résistance électrique stéatite, montée dans un fourreau émaillé permettant son accès sans vidanger le chauffe-eau

Modèle 500 l :
Thermostat à bulbe à contact et résistance blindée
Protection par anodes en magnésium dévissables
Raccordement multitension

Pieds réglables sur modèle 500 l

Chauffe-eau représenté : 300 l

Raccordements électrique et hydraulique, options

Voir page 10 à 12

LES CHAUFFE-EAU DE LA GAMME CES

Dimensions principales (en mm et pouces)

Chauffe-eau Muraux verticaux

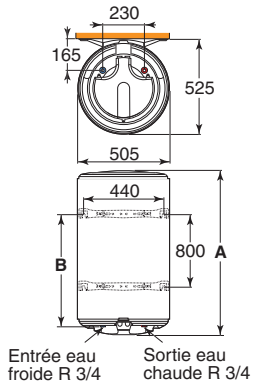

Cotes en mm	A	B
100 l	910	750
150 l	1230	1050
200 l	1556	1050

Chauffe-eau À poser

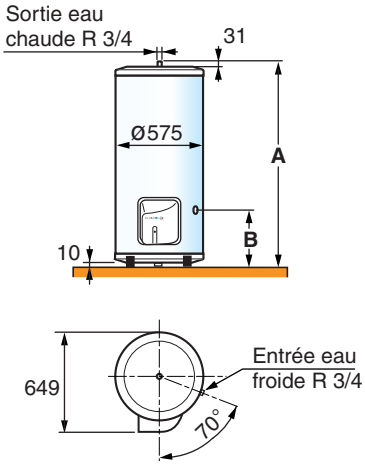

Cotes en mm	A	B
250 l	1466	270
300 l	1845	280

Caractéristiques techniques

Température maxi de service : 95 °C
Pression maxi de service : 7 bar

Thermostat réglable de 35 à 75 °C
(préréglage à 65 °C)

Modèle		Mural vertical			À poser	
		CES 100	CES 150	CES 200	CES 250	CES 300
Capacité nominale	l	100	150	200	250	300
Puissance nominale	W	1200	1800	2400	3000	3000
Alimentation		mono	mono	mono	mono	mono
Intensité (230 V mono)	A	5,2	7,8	10,4	13,0	13,0
Temps de chauffe (1) (2)	h	5 h 13	5 h 07	4 h 55	4 h 53	5 h 49
Consommation d'entretien (2)	kWh/24h	1,27	1,64	1,94	2,22	2,48
Poids à vide	kg	29	39	48	58	67

(1) suivant norme EN 60379 (15 °C à 65 °C)
(2) résultats obtenus sur des appareils le jour de la fabrication, suivant le protocole décrit par la norme EN 60379, avec une température de déclenchement du thermostat à 62 °C et un différentiel de 5K

Descriptif

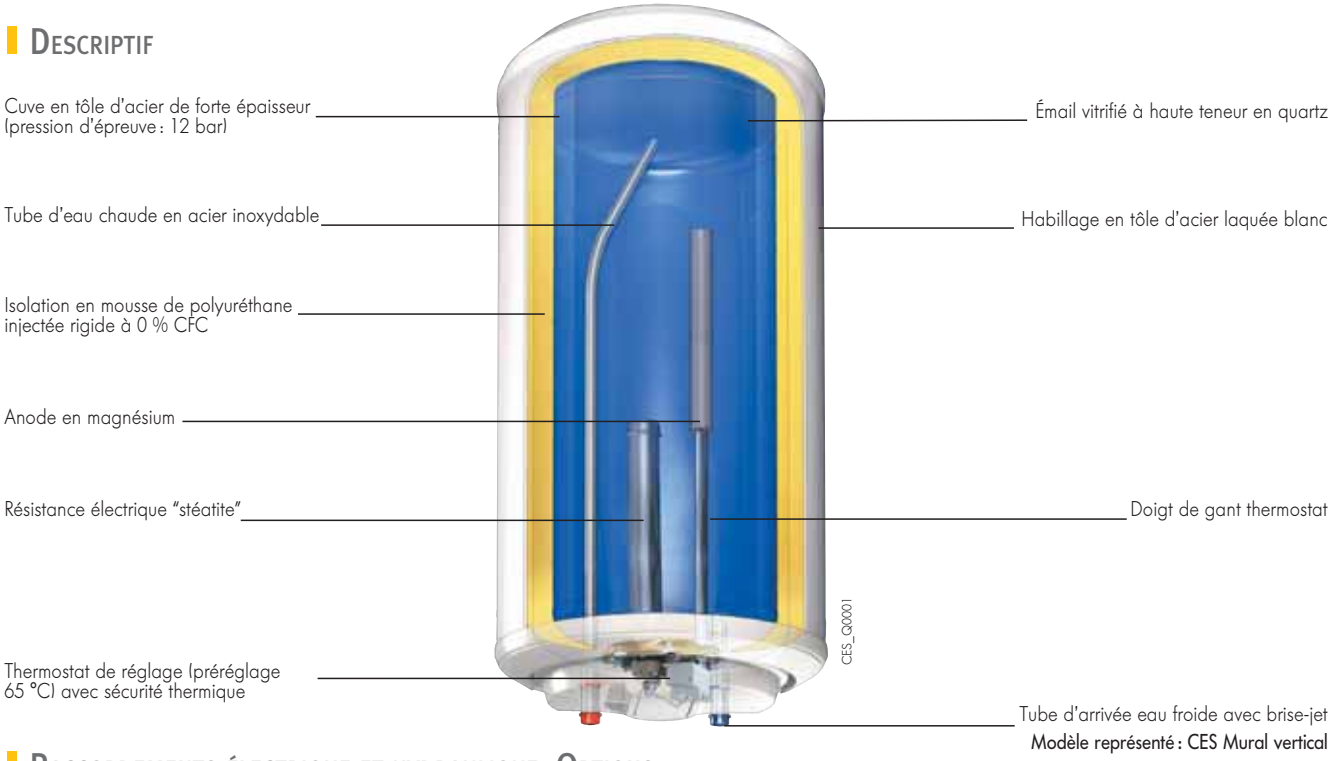

Modèle représenté : CES Mural vertical

Raccordements électrique et hydraulique, Options

Voir pages 10 à 12

LES CHAUFFE-EAU DE LA GAMME CEB

Dimensions principales (en mm et pouces)

Chauffe-eau Muraux verticaux

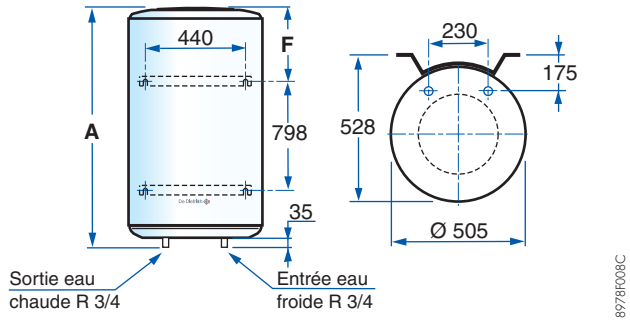

Cotes en mm	A	A avec trépied*	E	F
50 l	576	-	-	156
75 l	742	1234	-	120
100 l	908	1400	-	113
150 l	1241	1733	798	146
200 l	1568	2060	798	473

*voir option p. 12

Chauffe-eau À poser

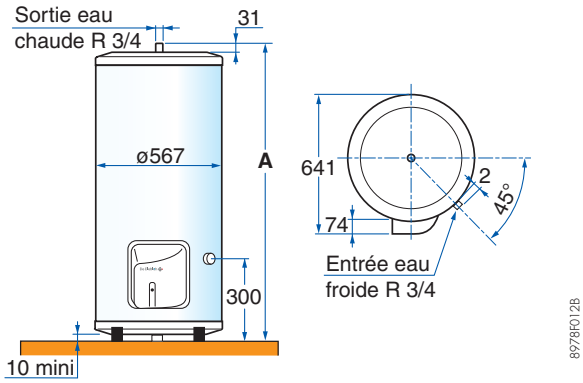

Cotes en mm	A
250 l	1529
300 l	1791

Caractéristiques techniques

Température maxi de service : 95 °C
Pression maxi de service : 7 bar

Thermostat réglable de 35 à 75 °C
(préréglage à 65 °C)

Modèle		Mural vertical						À poser	
		CEB 50	CEB 75	CEB 100	CEB 150	CEB 200		CEB 250	CEB 300
Capacité nominale	l	50	75	100	150	200		250	300
Puissance nominale	W	1200	1200	1200	1600	2200		3300	3300
Intensité (230 V mono)	A	5,2	5,2	5,2	7	9,6		14,3	14,3
Alimentation		mono	mono	mono	mono	mono	multi-tension	multitension	multitension
Temps de chauffe (1) (2)	h	3 h 27	3 h 40	5 h 17	5 h 36	5 h 33	5 h 43	4 h 18	5 h 25
Consommation d'entretien (2)	kWh/24h	0,80	1,05	1,25	1,65	1,93		2,23	2,50
Poids à vide	kg	23	28	33	42	53		63	73

(1) suivant norme EN 60379 (15 °C à 65 °C)
(2) résultats obtenus sur des appareils le jour de la fabrication, suivant le protocole décrit par la norme EN 60379, avec une température de déclenchement du thermostat à 62 °C et un différentiel de 5K

Descriptif

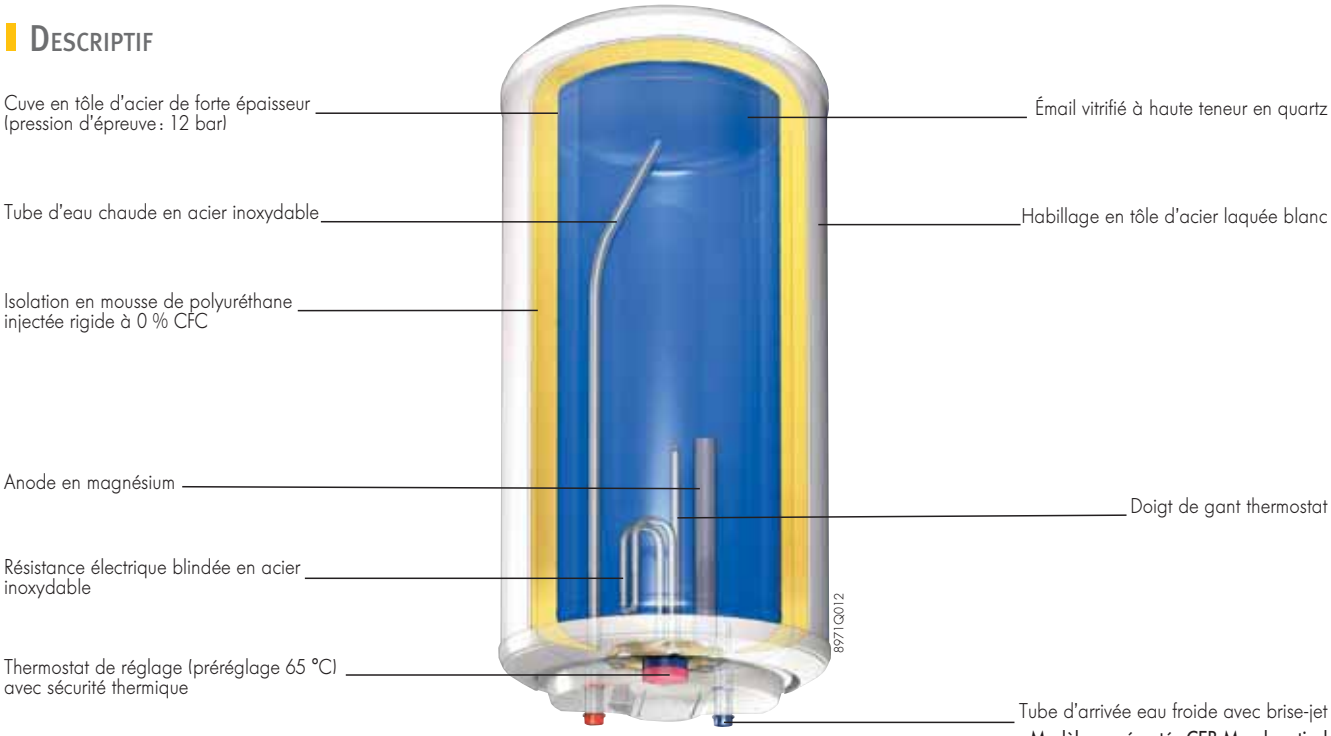

Modèle représenté : CEB Mural vertical

Raccordements électrique et hydraulique, Options

Voir pages 10 à 12

RENSEIGNEMENTS NÉCESSAIRES A L'INSTALLATION

À PARTIR DU 15/12/2006, UNE NOUVELLE RÉGLEMENTATION POUR RENFORCER LA SÉCURITÉ DES UTILISATEURS :

L'arrêté du 30/11/2005 impose des niveaux de température pour les équipements de production et de distribution d'eau chaude sanitaire dans les nouvelles installations (neuf ou rénovation importante) :

- **une température maximum aux points de puisage pour limiter les risques de brûlure** (50 °C dans les pièces destinées à la toilette, 60 °C dans les autres pièces, jusqu'à 90 °C dans certains cas particuliers comme les restaurants ou cantines)
- **une température maintenue en permanence au-moins égale à 50 °C en tous points du système de distribution** lorsque le volume d'eau entre la sortie de la cuve et le point de puisage le plus éloigné est supérieur à 3 litres (environ 20 m de tuyauterie de Ø 14 mm).

RACCORDEMENT ÉLECTRIQUE

Le raccordement électrique doit être conforme à la norme NFC 15100

- Tous les chauffe-eau sont équipés pour fonctionner en 240 V ~ mono
- Les chauffe-eau COR-ÉMAIL Muraux verticaux de 150 et 250 l, les chauffe-eau Horizontaux et les chauffe-eau À poser de 150 à 300 l peuvent également fonctionner en 400 ~ tri : à cet effet, un kit de transformation "Easytri" est livrable en option ; voir p. 12
- Le chauffe-eau COR-ÉMAIL À poser de 500 l, 1 modèle de CEB 200, les CES 250 et 300 et les CEB 250 à 300 l sont multitension
- La mise à la terre des parties métalliques est obligatoire (borne spéciale prévue). La section de la ligne, le dispositif de coupure omnipolaire ainsi que la protection (fusibles ou disjoncteurs) seront choisis conformément aux normes en vigueur en fonction de l'intensité absorbée, selon la puissance et la tension d'alimentation.

Nota : Le chauffe-eau devra obligatoirement être raccordé par une canalisation fixe. La résistance sera en principe mis sous tension pendant la nuit, manuellement ou automatiquement si l'installation est prévue en « heures creuses ». Il faudra prévoir un interrupteur permettant l'alimentation en « heures pleines »

➪ Gamme COR-ÉMAIL

Type de chauffe-eau COR-ÉMAIL		Bloc sous évier		Bloc sur évier		
Capacité	L	10	15	10	15	30
Raccordement électrique		240 V ~ mono		240 V ~ mono		
230 Volts monophasé ~	Section mm²	2,5	2,5	1,5	2,5	2,5
	Intensité Ampères	8,7	8,7	7,0	8,7	8,7

Les chauffe-eau bloc sont livrés avec un câble de raccordement longueur 700 mm

Type de chauffe-eau COR-ÉMAIL		Mural vertical standard				
Capacité	L	50	75	100	150	200
Raccordement électrique		240 V ~ mono			240 V ~ mono ou 400 V ~ tri*	
230 Volts monophasé	Section mm²	1,5	1,5	1,5	1,5	2,5
	Intensité Ampères	5,2	5,2	5,2	7,8	10,4
400 Volts triphasé	Section mm²	-	-	-	1,5	1,5
	Intensité Ampères	-	-	-	2,6	3,5

Type de chauffe-eau COR-ÉMAIL		Horizontal		
Capacité	L	100	150	200
Raccordement électrique		240 V ~ mono ou 400 V ~ tri*		
230 Volts monophasé ~	Section mm²	1,5	1,5	2,5
	Intensité Ampères	7,8	7,8	9,1
400 Volts triphasé ~	Section mm²	2,5	2,5	3
	Intensité Ampères	2,6	2,6	3

* avec kit Easytri livrable en option, voir page 12

Type de chauffe-eau COR-ÉMAIL		À poser				
Capacité	L	150	200	250	300	500
Raccordement électrique		240 V ~ mono ou 400 V ~ tri*				multi-tension
230 Volts mono	Section mm²	1,5	2,5	2,5	2,5	4
	Intensité Ampères	7,8	10,4	13	13	21,7
230 Volts triphasé	Section mm²	-	-	-	-	2,5
	Intensité Ampères	-	-	-	-	12,6
400 Volts triphasé	Section mm²	1,5	1,5	1,5	1,5	1,5
	Intensité Ampères	2,6	3,5	4,3	4,3	7,2

➪ Gamme CES

Type de chauffe-eau CES		Mural vertical			À poser	
Capacité	L	100	150	200	250	300
Raccordement électrique		240 V ~ mono				
230 Volts mono	Section mm²	1,5	1,5	1,5	2,5	2,5
	Intensité Ampères	5,2	7,8	10,4	13	13

➪ Gamme CEB

Type de chauffe-eau CEB		Mural vertical						À poser	
Capacité	L	50	75	100	150	200	200	250	300
Raccordement électrique		240 V ~ mono					multi-tension		
230 Volts mono	Section mm²	1,5	1,5	1,5	1,5	1,5	2,5	2,5	2,5
	Intensité Ampères	5,2	5,2	5,2	7,0	9,6	9,6	14,3	14,3
230 Volts triphasé	Section mm²	-	-	-	-	-	1,5	1,5	1,5
	Intensité Ampères	-	-	-	-	-	5,5	8,3	8,3
400 Volts triphasé	Section mm²	-	-	-	-	-	1,5	1,5	1,5
	Intensité Ampères	-	-	-	-	-	3,2	4,8	4,8

RENSEIGNEMENTS NÉCESSAIRES A L'INSTALLATION

Raccordement hydraulique

Les raccordements sont repérés par une pastille de couleur : bleu (eau froide), rouge (eau chaude). Un robinet d'arrêt sur l'arrivée d'eau froide est obligatoire.
Conformément aux règles de sécurité, le chauffe-eau doit obligatoirement être équipé d'une soupape de sécurité plombée et tarée à 7 bar et monté sur l'arrivée d'eau froide (conditions de garantie). Nous préconisons les groupes de sécurité hydraulique à membrane portant la marque NF.
Important : Pour les chauffe-eau "Bloc" raccordés en écoulement libre, la mise en place d'une telle soupape de sécurité n'est pas nécessaire.

Un réducteur de pression devra être installé chaque fois que la pression d'alimentation sera supérieure à 5,5 bar.

Important : Le raccord en matière composite (livré dans un sachet) est à monter sur la sortie eau chaude du préparateur et permet d'empêcher la création d'un couple galvanique, source de corrosion au niveau du filetage des piquages, en cas de raccordement du chauffe-eau en direct avec du cuivre ou du laiton (voir p. 12).

Raccordement des chauffe-eau COR-ÉMAIL Bloc :

Type de chauffe-eau		Bloc sous évier		Bloc sur évier		
Capacité	L	10	15	10	15	30
Dimensions des manchons	femelle	1/2"				
fonte AFY 40 en pouces	mâle	3/8" ou 1/2"				
Dimensions tube cuivre	mm	10 x 12 ou 12 x 14				

Raccordement des chauffe-eau COR-ÉMAIL, CES ou CEB, Muraux verticaux, Horizontaux et À poser :

Type de chauffe-eau		Muraux verticaux, Horizontaux ou À poser							
Capacité	L	50	75	100	150	200	250	300	500
Dimensions tube cuivre	mm	12 x 14 ou 14 x 16				14 x 16 ou 16 x 18			20 x 22

Exemples d'installation

➪ Chauffe-eau "bloc"

Montage en écoulement libre

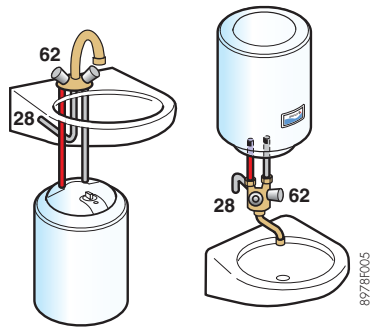

Montage sous pression

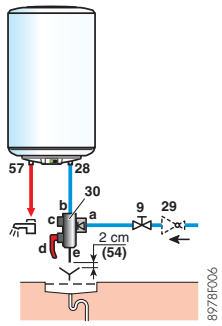

9 - Vanne d'arrêt
28 - Entrée eau froide
29 - Réducteur de pression
30 - Groupe de sécurité taré à 7 bar
a. Arrivée eau froide intégrant un clapet anti-retour
b. Raccordement à l'entrée eau froide du préparateur
c. Robinet d'arrêt
d. Soupape de sécurité et vidange manuelle
e. Orifice de vidange
54 - Rupture de charge type YA (règlement sanitaire)
57 - Sortie eau chaude sanitaire
62 - Robinetterie mélangeuse pour écoulement libre

➪ Chauffe-eau Muraux verticaux, Horizontaux ou À poser

Montage sous pression — Le montage en série est possible

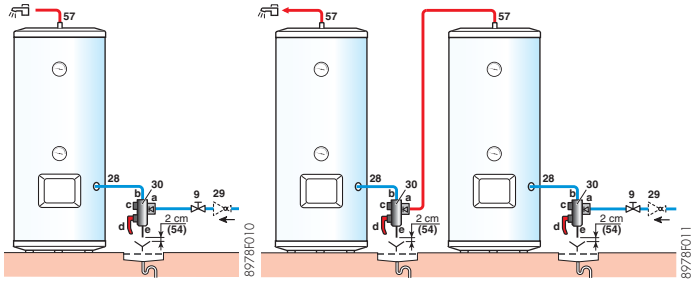

9 - Vanne d'arrêt
28 - Entrée eau froide
29 - Réducteur de pression
30 - Groupe de sécurité taré à 7 bar
a. Arrivée eau froide intégrant un clapet anti-retour
b. Raccordement à l'entrée eau froide du préparateur
c. Robinet d'arrêt
d. Soupape de sécurité et vidange manuelle
e. Orifice de vidange
54 - Rupture de charge type YA (règlement sanitaire)
57 - Sortie eau chaude sanitaire.

OPTIONS

Raccord isolant livré avec les chauffe-eau (sauf modèles "Bloc")

Le raccordement d'un chauffe-eau à une canalisation en cuivre doit obligatoirement être effectué avec interposition de ce raccord isolant ou de manchons réduits ou égaux mâle-femelle en fonte.
Le raccord livré est destiné à être raccordé à la sortie d'eau chaude, le groupe de sécurité étant raccordé directement au tube d'arrivée d'eau froide du chauffe-eau. Si ce n'est pas le cas, et qu'une canalisation en cuivre fait la jonction entre le tube d'eau froide et le groupe, il est indispensable d'interposer également un manchon.
En cas de corrosion des filetages des tubes non équipés de ces protections, notre garantie ne pourrait être appliquée.

Kit de transformation 240 V/400 V : Easytri

Ce kit permet le changement de tension de 240 V ~ mono en 400 V ~ tri en un temps record : il suffit de déclipser la carte "240 V ~ mono" en place après avoir déconnecté le faisceau électrique de la résistance, et de la remplacer par le kit "Easytri".

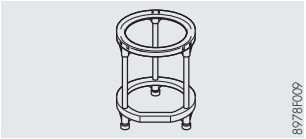

Trépied pour chauffe-eau MURAUX VERTICAUX (COR-ÉMAIL, CES et CEB)

Les chauffe-eau Muraux verticaux peuvent être posés au sol sur ce trépied. Il est cependant conseillé de fixer au mur l'étrier supérieur du chauffe-eau.

LES CHAUFFE-EAU MIXTES MPL

De Dietrich propose également dans son catalogue tarif des chauffe-eau mixtes : ce sont des préparateurs bi-énergie performants que l'on peut raccorder à une chaudière de chauffage central et qui hors saison de chauffe assurent la production d'eau chaude sanitaire par l'électricité. Ci-dessous, les principales caractéristiques de ces chauffe-eau pour lesquels nous disposons également d'un feuillet technique spécifique.

Dimensions principales

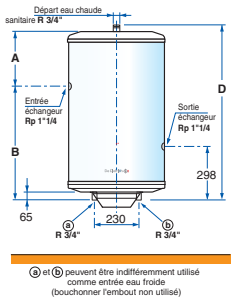

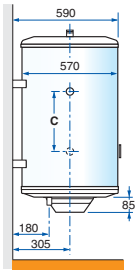

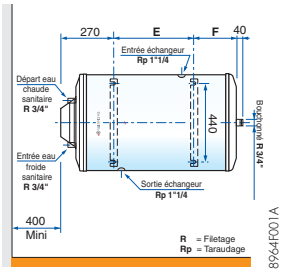

MPL	A	B	C	D	E	F	Hauteur avec trépied
150	396	638	340	1094	560	225	1544
200	536	758	460	1354	800	245	1814

Caractéristiques techniques

Température maximale de service :
- primaire (échangeur) : 110 °C
- secondaire (cuve) : 95 °C

Pression maximale de service :
- primaire (échangeur) : 8 bar
- secondaire (cuve) : 7 bar

Montage vertical ou horizontal
Pour installation avec pompe de charge ou en thermosiphon

		En circulation forcée		En thermosiphon	
		MPL 150	MPL 200	MPL 150	MPL 200
Capacité	l	150	200	150	200
Puissance électrique "Été"	W	2400	2400	2400	2400
Alimentation électrique		multitension	multitension	multitension	multitension
Temps de chauffe "Électrique" 10-65 °C	h	3 h 30	4 h 40	3 h 30	4 h 30
Capacité échangeur	l	7,7	10	7,7	10
Débit nominal fluide primaire	m^3/h	2	2	-	-
ΔP circuit primaire au débit nominal	kPa	2,0	2,4	-	-
Température primaire	°C	90	90	90	90
Puissance utile nominale	kW	26	29	17,5	19,2
Débit horaire à Δt = 35 K	l/h	640	710	430	470
Constante de refroidissement	Wh/24 h K.l.	0,38	0,30	0,38	0,30
Pertes par les parois ecs à Δt = 45 K	W	110	115	110	115
Poids d'expédition	kg	73	89	73	89

Performances sanitaires à temps. local : 20 °C, temps. eau froide : 10 °C, temps. de stockage 60 °C

DE DIETRICH THERMIQUE
S.A.S. au capital social de 22 487 610 €
57, rue de la Gare - 67580 Mertzwiller
Tél. 03 88 80 27 00 - Fax 03 88 80 27 99
www.dedietrich-thermique.fr

De Dietrich

09/2011 – 94868537D – 347.555.559 R.C.S Strasbourg – Document non contractuel. Imprimé en France - OTT Imprimeurs 67310 Wasselonne - 112752

MIXTE
Papier issu de sources responsables
FSC® C015209
FSC www.fsc.org