Componente:				Código:	17169
Modelo:	Pilar noja blanco				
Material:					
Escala:		Nombre:	Fecha:	Firma:	
	Dibujado:				
	Comprobado:				
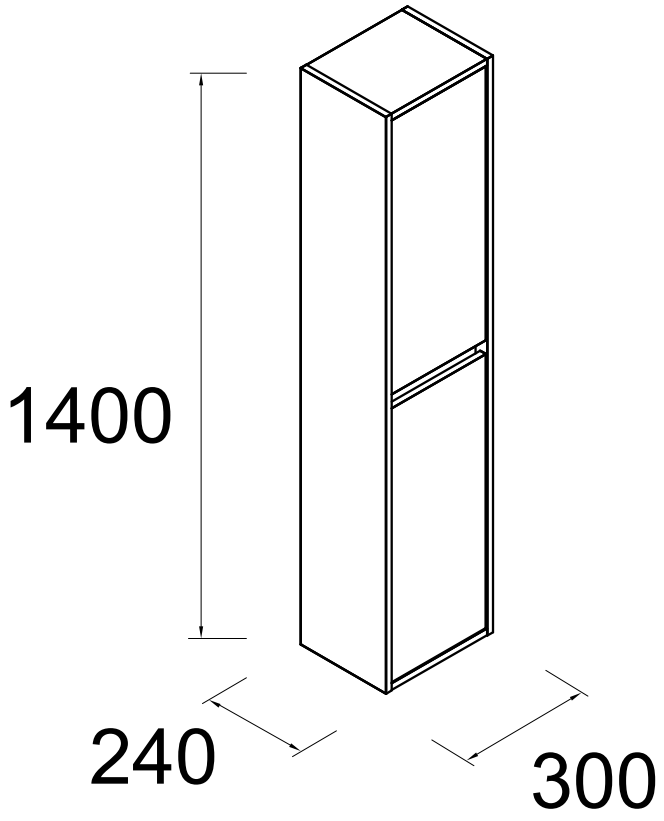
Salgar
ARMONÍA EN TU BAÑO